WE LIKE
HARD
WORK
BMF
WWW.BMF.EE
Vyvážecí vleky,
hydraulická ramena
a příslušenství

BMF (OÜ Lisako) se specializuje na výrobu lesnických vyvážecích vleků a hydraulických ramen a nabízí ucelený sortiment zařízení navržený tak, aby vyhovoval potřebám zemědělců, hobby lesníků i profesionálních lesnických firem. Zaměřujeme se na výrobu lesnické techniky kompatibilní se zemědělskými traktory, která poskytuje základní nástroje pro údržbu lesa, obnovu a pěstování lesa.

Náš sortiment zahrnuje lesní vyvážecí vleky s nosností od 5 do 18 tun. Tyto vleky lze kombinovat s různými modely hydraulických ramen, což umožňuje přizpůsobení díky volitelným možnostem, jako jsou hydraulická čerpadla, kola, brzdy a světla.

Naše nabídka hydraulických ramen zahrnuje modely s maximálními dosahy od 4,3 do 10 metrů, přičemž některé modely jsou vybaveny verzí HD+ pro lepší zdvihové parametry. Naší prioritou je odolnost, což je patrné z našich důkladně testovaných otočných uložení a sloupů, stejně jako z našeho řešení vedení hydraulických hadic uvnitř výložníku ramene pro ochranu před mechanickým poškozením.

Naše příslušenství zahrnuje různé drapáky, navijáky, sedadla, pracovní světla, stojící plošiny, pohonné systémy a další. Ať už jste malý vlastník lesa nebo profesionál, naše menší i větší modely vleků a ramen uspokojí různé potřeby.

Stroje BMF jsou známé svým stylovým vzhledem, robustní konstrukcí a funkčností. Kvalita je u nás v popředí výrobního procesu, od výběru materiálu až po získávání komponentů. Jsme hrdí na to, že jsme získali certifikaci jako člen programu SSAB „My Inner Strenx“, což znamená použití vysoce pevných materiálů.

Strenx® v našich zařízeních. Kromě toho jsme součástí programu „Hardox® In My Body“, který certifikuje použití opotřebitelného materiálu Hardox® v našich drapácích.

Se společností BMF můžete těžit z neustálého vývoje produktů, vysoce kvalitní konstrukce a široké škály možností přizpůsobení. Díky našemu závazku k inovacím a odolnosti jsme si získali dobrou pověst mezi vlastníky lesů i profesionály.

Objevte sílu lesnické techniky BMF – kde se kvalita, inovace a spolehlivost spojují, aby nově definovaly dokonalost lesnictví.

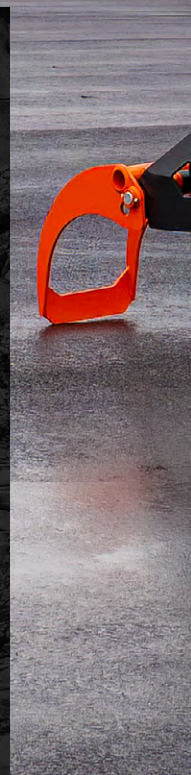

BMF
1000HD+
BMF
4933 TH
40
25

Hlavní výhody

BMF vleků a ramen

Skryté hydraulické hadice

Všechny části výložníků profesionálních ramen BMF jsou vyrobené z kovu a mají skryté hydraulické hadice, které jsou bezpečně chráněny uvnitř systému výložníku.

My Inner Strenx®

Výložníky ramen BMF jsou vyrobeny ze zvláště odolné oceli od švédského výrobce SSAB a nesou značku kvality: My Inner Strenx®, která je tenčí, ale pevnější, je společnost BMF schopna poskytnout ramena, která jsou lehčí a mají lepší životnost.

Hardox® In My Body

Drapáky BMF jsou vyrobeny z otěruvzdorné oceli Hardox®, kterou poskytuje společnost SSAB a zaručuje vysokou životnost, nižší hmotnost a delší životnost.

Chráněné hydraulické čerpadlo

BMF vleky mají robustní oj s jedinečným designem, který chrání hydraulické čerpadlo. Hydraulické čerpadlo je bezpečně ukryto uvnitř oje.

Pevná uložení otoče

Kvalitní a pevné komponenty díky pevnému uložení otoče.

Snížené těžiště

Těžiště je výrazně níže díky tomu, že rameno je připevněno přímo k rámu vleku u všech modelů.

Chráněné hydraulické pístnice

Chráněné hydraulické pístnice jsou bezpečně ukryty uvnitř robustních podpěrných nohou vleků BMF.

Povrchy s práškovým nástřikem

Vleky a ramena BMF jsou opatřeny práškovou barvou, která chrání povrch před opotřebením.

Přístupná mazací místa

Všechna mazací místa produktů BMF jsou snadno přístupná, aby byla údržba rychlá a pohodlná.

Vyvážecí vleky

od 5 do 18 tun

Všechny vleky BMF jsou k dispozici se dvěma výškami oje:

- 500 mm
- 800 mm

BMF 5T 1

PRO

Páteřový vlek s nosností do 5 tun vybavený rameny od 4,3 do 5,4 metrů záběru.

Hydraulická ramena:
BMF 430, BMF 540

Nosnost, kg	5 000
Celková délka, mm	4 905
Délka ložné plochy, mm	2 805
Celková šířka se standardními koly, mm	1 674
Ložná plocha, m²	1,2

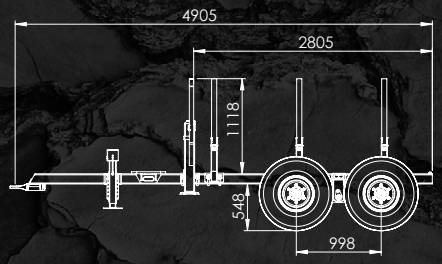

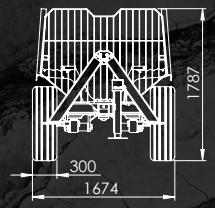

BMF 6T 2

Platformový vlek s nosností do 6 tun vybavený rameny od 4,3 do 5,4 metrů záběru.

Hydraulická ramena:
BMF 430, BMF 540

Nosnost, kg	6 000
Celková délka, mm	5 010
Délka ložné plochy, mm	2 970
Celková šířka se standardními koly, mm	2 000
Ložná plocha, m²	1,30

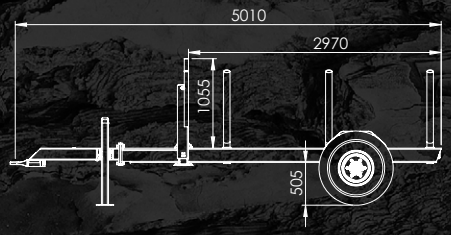

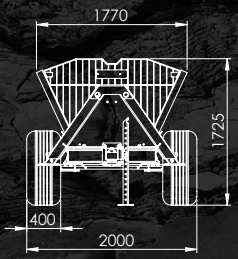

BMF 7T1

STD PRO

Páteřový vlek s nosností do 7 tun vybavený rameny od 4,3 do 5,4 metrů záběru.

Hydraulická ramena:
BMF 430, BMF 540

Nosnost, kg	7 000
Celková délka, mm	4 960
Délka ložné plochy, mm	2 800
Celková šířka se standardními koly, mm	1 995
Ložná plocha, m²	1,45/1,4–1,6

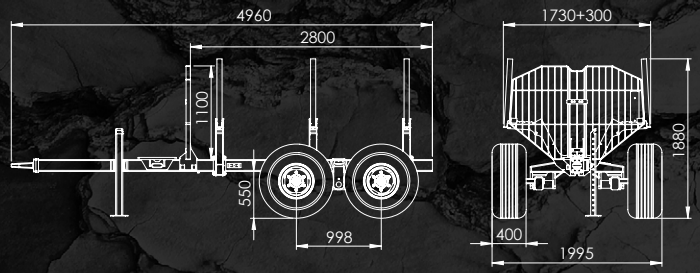

BMF 8T1E

STD PRO

Páteřový vlek s nosností do 8 tun vybavený rameny od 6,5 do 7,2 metrů záběru.

Hydraulická ramena:
BMF 540, BMF 650(+), BMF 720

Nosnost, kg	8 000
Celková délka, mm	5 615
Délka ložné plochy, mm	3 230
Celková šířka se standardními koly, mm	2 000
Ložná plocha, m²	2,10/2,1–2,4

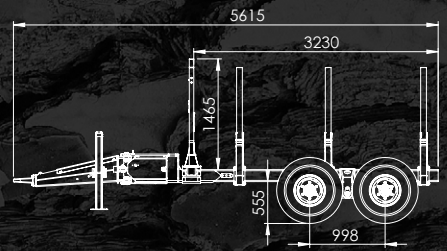

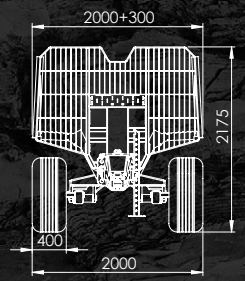

BMF 8T2

STD PRO HYBR

Žebřinový vlek s nosností do 8 tun vybavený rameny od 6,5 do 7,2 metrů záběru.

Hydraulická ramena:
BMF 650(+), BMF 720

Nosnost, kg	8 000
Celková délka, mm	6 150
Délka ložné plochy, mm	3 650
Celková šířka se standardními koly, mm	2 120
Ložná plocha, m²	2,10/2,1–2,45

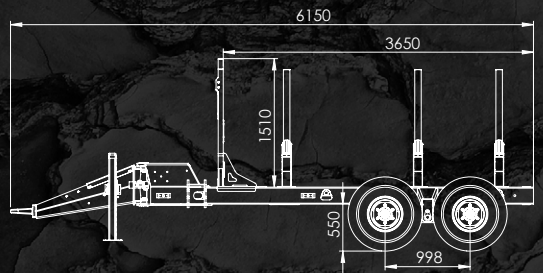

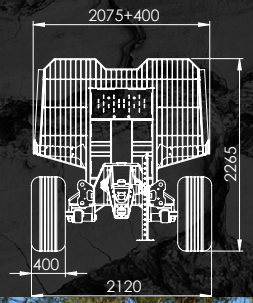

BMF 9T1E

STD PRO

Páteřový vlek s nosností do 9 tun vybavený rameny od 6,5 do 7,2 metrů záběru.

Hydraulická ramena:
BMF 650(+), BMF 720

Nosnost, kg	9 000
Celková délka, mm	6 315
Délka ložné plochy, mm	3 930
Celková šířka se standardními koly, mm	2 165
Ložná plocha, m²	2,20/2,2–2,5

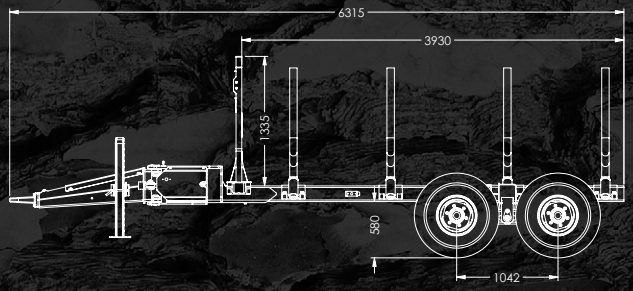

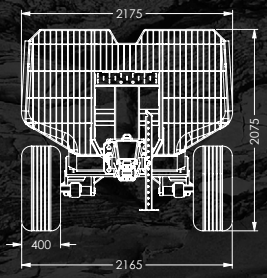

BMF 10T 2

STD PRO HYBR

Žebřinový vlek s nosností do 10 tun vybavený rameny od 6,5 do 8,5 metrů záběru.

Hydraulická ramena:
BMF 650(+), BMF 720, BMF 750(HP), BMF 850(HP)

Nosnost, kg	10 000
Celková délka, mm	6 510
Délka ložné plochy, mm	4 000
Celková šířka se standardními koly, mm	2 120
Ložná plocha, m²	2,10/2,1–2,45

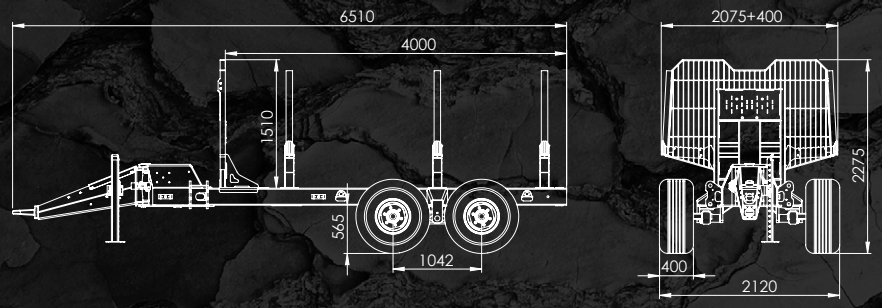

BMF 11T 1

PRO

Páteřový vlek s nosností do 11 tun vybavený rameny od 6,5 do 9,05 metrů záběru.

Hydraulická ramena: BMF 650(+), BMF 720, BMF 750(HP), BMF 850(HP), BMF 905(HP)

Nosnost, kg	11 000
Celková délka, mm	6 295
Délka ložné plochy, mm	3 750
Celková šířka se standardními koly, mm	2 185
Ložná plocha, m²	2,6–3,0

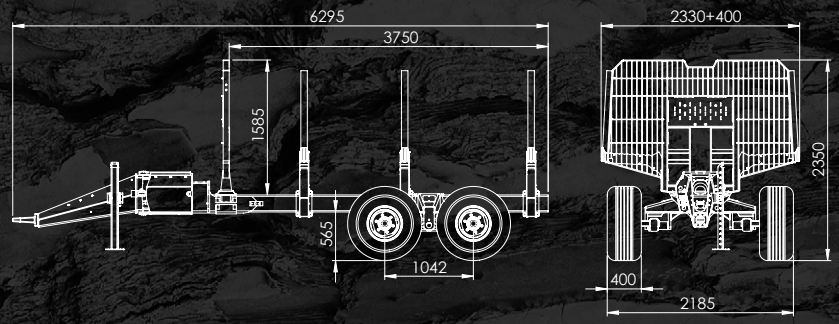

BMF 12T 2

STD PRO HYBR

Žebřinový vlek s nosností do 12 tun vybavený rameny od 6,5 do 9,05 metrů záběru.

Hydraulická ramena: BMF 650(+), BMF 720, BMF 750(HP), BMF 850(HP), BMF 905(HP)

Nosnost, kg	12 000
Celková délka, mm	6 730
Délka ložné plochy, mm	4 225
Celková šířka se standardními koly, mm	2 185
Ložná plocha, m²	2,50/2,6–3,0

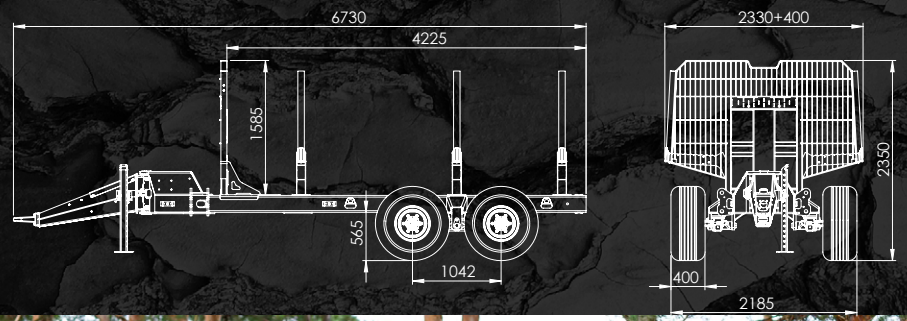

BMF 13T 1

PRO

Páteřový vlek s nosností do 13 tun vybavený rameny od 6,5 do 9,05 metrů záběru.

Hydraulická ramena: BMF 650(+), BMF 720, BMF 750(HP), BMF 850(HP), BMF 905(HP)

Nosnost, kg	13 000
Celková délka, mm	6 495
Délka ložné plochy, mm	3 950
Celková šířka se standardními koly, mm	2 425
Ložná plocha, m²	2,7–3,15

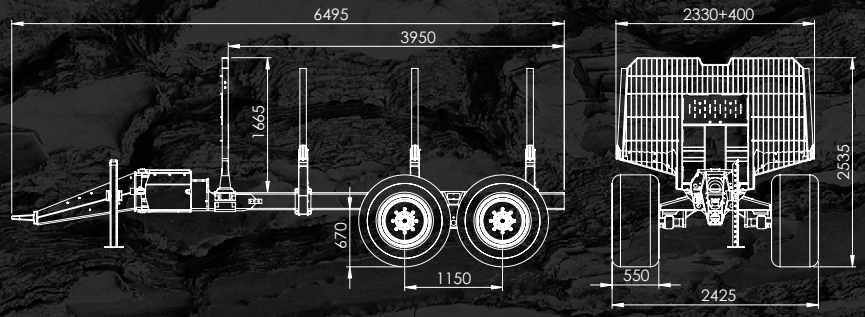

BMF 14T 2

PRO

Žebřinový vlek s nosností do 14 tun vybavený rameny od 6,5 do 9,05 metrů záběru.

Hydraulická ramena: BMF 650(+), BMF 720, BMF 750(HP), BMF 850(HP), BMF 905(HP)

Nosnost, kg	14 000
Celková délka, mm	6 730
Délka ložné plochy, mm	4 225
Celková šířka se standardními koly, mm	2 425
Ložná plocha, m²	2,7–3,15

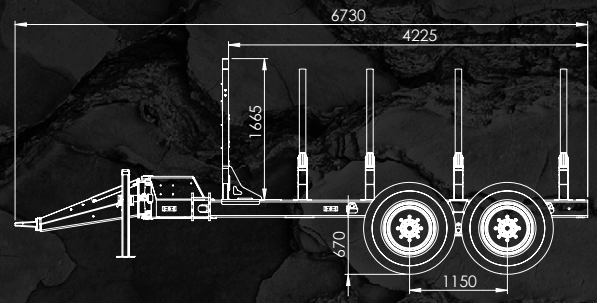

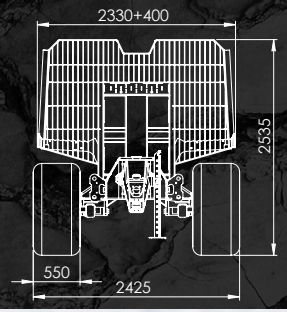

BMF 16T 1

PRO

Páteřový vlek s nosností do 16 tun vybavený rameny od 7,5 do 10 metrů záběru.

Hydraulická ramena: BMF 750(HP), BMF 850(HP), BMF 905(HP), BMF 800HD, BMF 1000HD

Nosnost, kg	16 000
Celková délka, mm	7 350–7 950
Délka ložné plochy, mm	4 625–5 225
Celková šířka se standardními koly, mm	2 570
Ložná plocha, m²	3–3,45

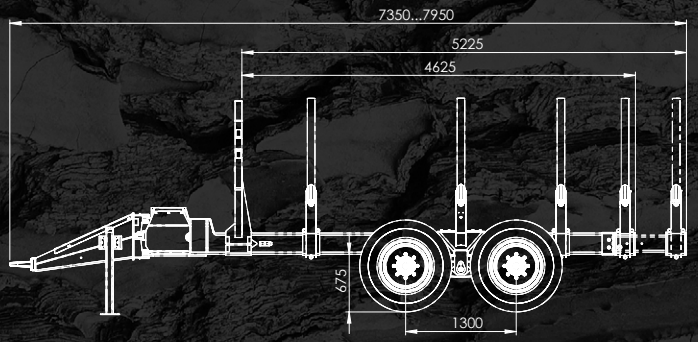

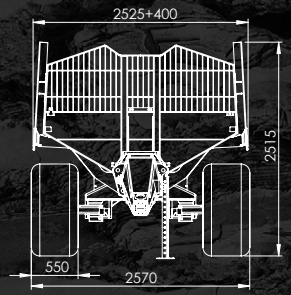

BMF 17T 2

PRO

Žebřinový vlek s nosností do 17 tun vybavený rameny od 8 do 10 metrů záběru.

Hydraulická ramena: BMF 750(HP), BMF 850(HP), BMF 905(HP), BMF 800HD, BMF 800HD+, BMF 1000HD, BMF 1000HD+

Nosnost, kg	17 000
Celková délka, mm	7 380–7 880
Délka ložné plochy, mm	4 575–5 075
Celková šířka se standardními koly, mm	2 515
Ložná plocha, m²	2,95–3,4

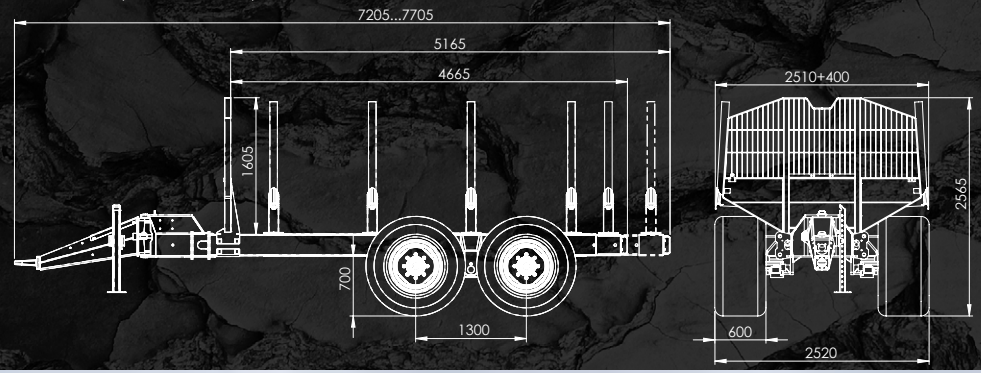

Zobrazený vlek je vybaven zesílenou přední mříží s podpěrami a integrovanou schránkou na nářadí.

BMF 18T 1

PRO

Páteřový vlek s nosností do 18 tun vybavený rameny od 8 do 10 metrů záběru.

Hydraulická ramena: BMF 800HD, BMF 800HD+, BMF 1000HD, BMF 1000HD+

Nosnost, kg	18 000
Celková délka, mm	7 640–8 240
Délka ložné plochy, mm	4 900–5 500
Celková šířka se standardními koly, mm	2 515
Ložná plocha, m²	3,5–4

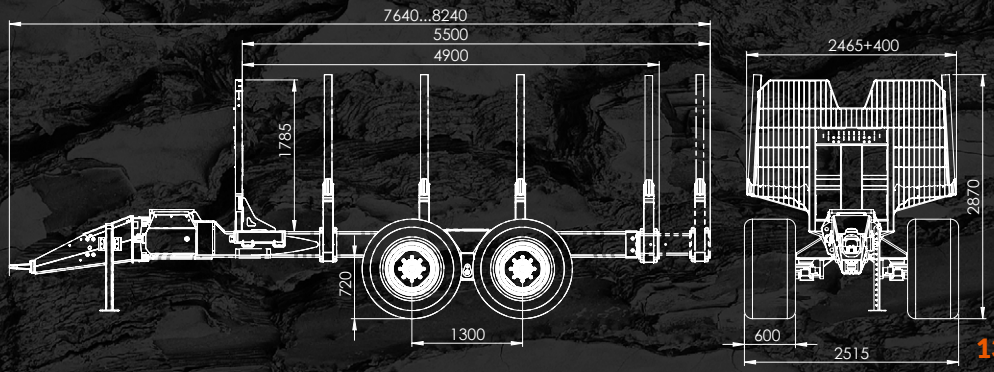

Vyvážecí vleky
bez hydraulického ramene

BMF 8T 1
SKIDDER

PRO

Páteřový vlek s nosností do 8 tun.

Nosnost, kg	8 000
Celková délka, mm	5 220
Délka ložné plochy, mm	3 620
Celková šířka se standardními koly, mm	2 165
Ložná plocha, m²	2,2–2,5

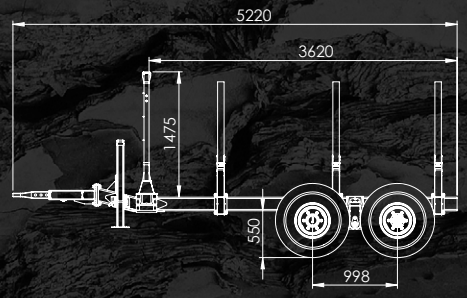

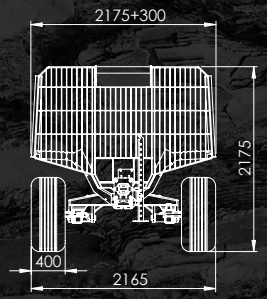

BMF 11T 1

PRO

SKIDDER

Páteřový vlek s nosností do 11 tun.

Nosnost, kg	11 000
Celková délka, mm	6 295
Délka ložné plochy, mm	4 200
Celková šířka se standardními koly, mm	2 185
Ložná plocha, m²	2,6-3,0

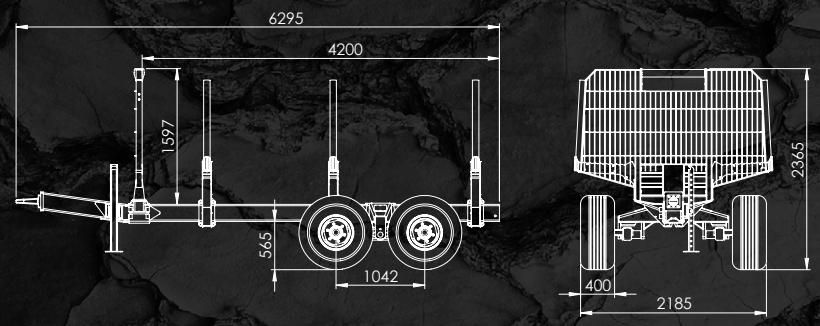

BMF 14T 2

PRO

SKIDDER

Žebřinový vlek s nosností do 14 tun.

Nosnost, kg	14 000
Celková délka, mm	5 820
Délka ložné plochy, mm	3 900
Celková šířka se standardními koly, mm	2 425
Ložná plocha, m²	2,7–3,15

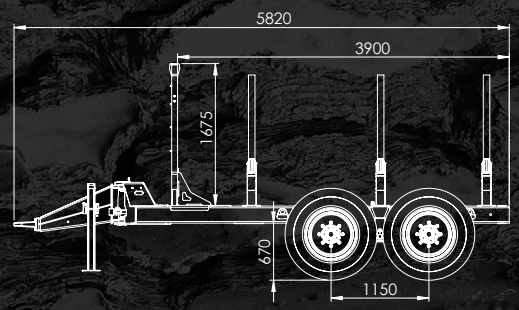

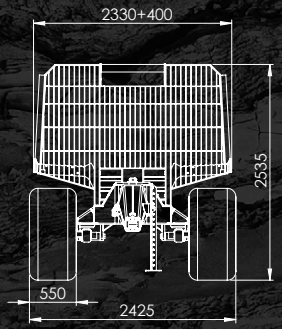

BMF 19T 1
SKIDDER

Páteřový vlek s nosností do 18 tun.

Nosnost, kg	18 000
Celková délka, mm	7 330–7 930
Délka ložné plochy, mm	5 500–6 100
Celková šířka se standardními koly, mm	2 515
Ložná plocha, m²	3,5–4

Možnosti provedení klanic

Kompatibilita provedení klanic

	Standard	Pro	Hybrid
BMF 5T1		●	
BMF 6T2	Platformový vlek		
BMF 7T1	●	●	
BMF 8T1E	●	●	
BMF 8T2	●	●	●
BMF 9T1E	●	●	
BMF 10T2	●	●	●
BMF 11T1		●	
BMF 12T2	●	●	●
BMF 13T1		●	
BMF 14T2		●	
BMF 16T1		●	
BMF 17T2		●	
BMF 18T2		●	
BMF 8T1 SKIDDER		●	
BMF 11T1 SKIDDER		●	
BMF 14T2 SKIDDER		●	
BMF 19T1 SKIDDER		●	

Provedení PRO

Užijte si flexibilitu s pohyblivými a výsuvnými klanicemi. Nastavení polohy klanic podél vleku a rozšíření ložné plochy vytažením sloupků směrem ven. Navíc ozubené hrany pro zajištění klád na místě.

Standardní provedení

Upravte profil svého vleku pro parkování nebo manévrování otočením klanic dovnitř. Tato kompaktní poloha zvyšuje pohodlí v době, kdy nejste v akci. Skutečná klasika, která je známa již dlouhé roky.

Hybridní provedení

Zažijte to nejlepší z obou světů s našimi inovativními hybridními klanicemi. Tyto klanice nabízejí výhody verze Pro i Standard: ozubené hrany, výsuvné tyče, a možnost otočit je dovnitř

Lesní hydraulická ramena

od 4,3 do 10 metrů

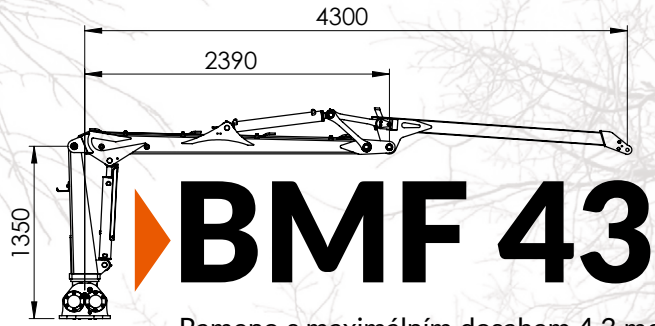

BMF 430

Rameno s maximálním dosahem 4,3 metru.

Vyvážecí vleky: BMF 6T2, BMF 7T1

	BMF 430
Maximální dosah, m	4,3
Zvedací moment, kNm, gross	29
Nosnost ve 4m bez drapáku a rotátoru, kg	620
Nosnost v max. dosahu bez drapáku a rotátoru, kg	420
Drapák, m²	0,15
Rotátor, t	3
Moment otáčení, kNm	4,9
Otoč ramene, °	360
Pracovní tlak, bar	190
Výkon hydraulického čerpadla, l/min	30–60

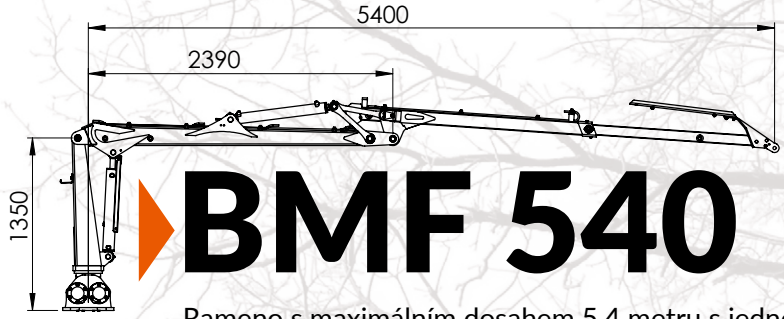

BMF 540

Rameno s maximálním dosahem 5,4 metru s jednoduchým teleskopem.

Vyvážecí vleky: BMF 6T2, BMF 7T1, BMF 8T1E

	BMF 540
Maximální dosah, m	5,4
Zvedací moment, kNm, gross	30
Nosnost ve 4m bez drapáku a rotátoru, kg	550
Nosnost v max. dosahu bez drapáku a rotátoru, kg	390
Drapák, m²	0,15
Rotátor, t	3
Moment otáčení, kNm	4,9
Otoč ramene, °	360
Pracovní tlak, bar	200
Výkon hydraulického čerpadla, l/min	30–60

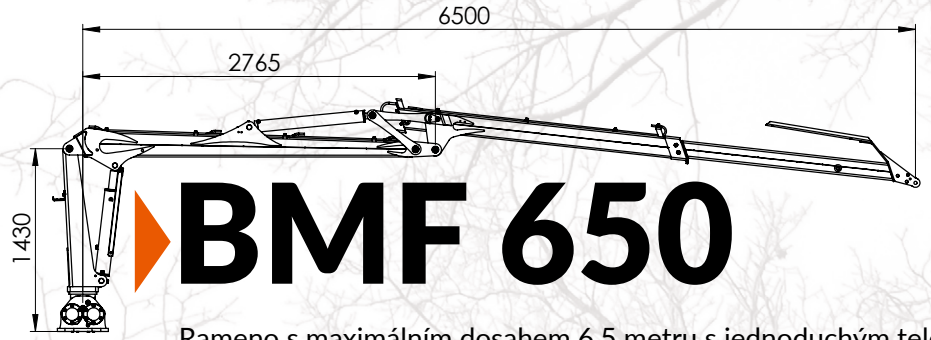

BMF 650

Rameno s maximálním dosahem 6,5 metru s jednoduchým teleskopem.

Vyvážecí vleky: BMF 8T1E, BMF 8T2, BMF 9T1E, BMF 10T2, BMF 11T1, BMF 12T2, BMF 13T1, BMF 14T2

	BMF 650	BMF 650+
Maximální dosah, m	6,5	6,5
Zvedací moment, kNm, gross	48	60
Nosnost ve 4m bez drapáku a rotátoru, kg	840	1 120
Nosnost v max. dosahu bez drapáku a rotátoru, kg	510	640
Drapák, m²	0,2	0,2
Rotátor, t	3/4	3/4
Moment otáčení, kNm	11	11
Otoč ramene, °	360	360
Pracovní tlak, bar	200	200
Výkon hydraulického čerpadla, l/min	30–60	30–60

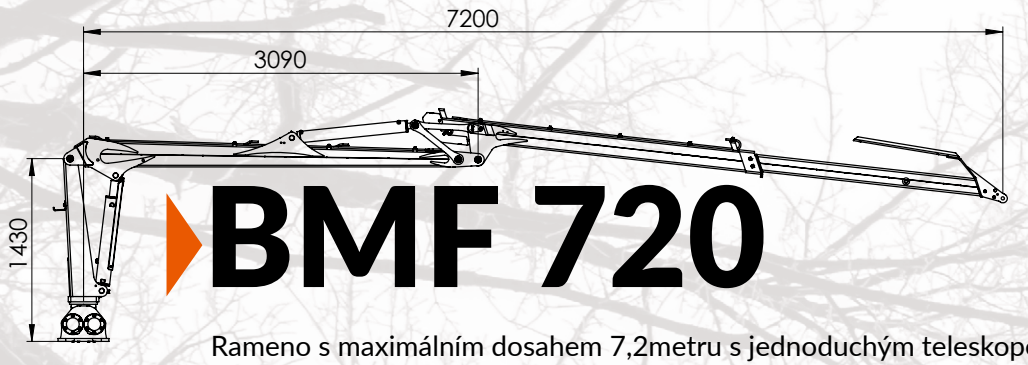

BMF 720

Rameno s maximálním dosahem 7,2metru s jednoduchým teleskopem.

Vyvážecí vleky: BMF 8T1E, BMF 8T2, BMF 9T1E, BMF 10T2, BMF 11T1, BMF 12T2, BMF 13T1, BMF 14T2

	BMF 720
Maximální dosah, m	7,2
Zvedací moment, kNm, gross	60
Nosnost ve 4m bez drapáku a rotátoru, kg	1100
Nosnost v max. dosahu bez drapáku a rotátoru, kg	580
Drapák, m²	0,2/0,24
Rotátor, t	3/4
Moment otáčení, kNm	14
Otoč ramene, °	370
Pracovní tlak, bar	200
Výkon hydraulického čerpadla, l/min	30–60

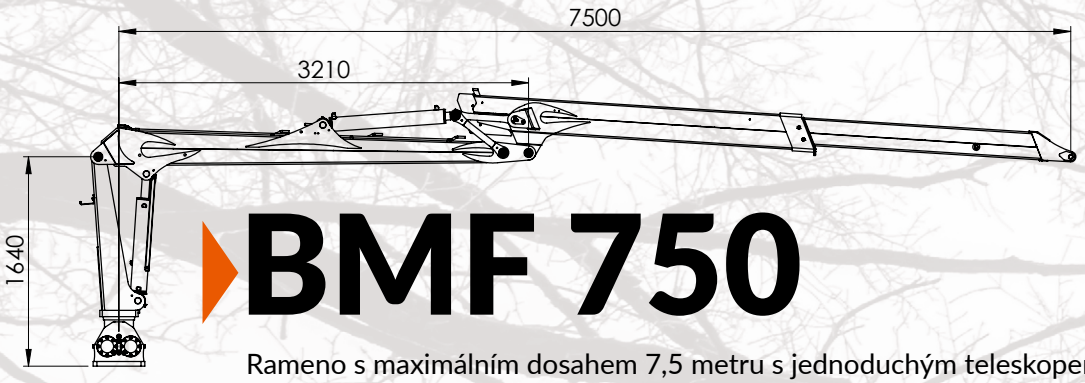

BMF 750

Rameno s maximálním dosahem 7,5 metru s jednoduchým teleskopem.

Vyvážecí vleky: BMF 10T2, BMF 11T1, BMF 12T2, BMF 13T1, BMF 14T2, BMF 16T1, BMF 17T2

	BMF 750	BMF 750HP
Maximální dosah, m	7,5	7,5
Zvedací moment, kNm, gross	76	86
Nosnost ve 4m bez drapáku a rotátoru, kg	1410	1570
Nosnost v max. dosahu bez drapáku a rotátoru, kg	750	830
Drapák, m²	0,24/0,27	0,24/0,27
Rotátor, t	4	4
Moment otáčení, kNm	17	20,5
Otoč ramene, °	370	370
Pracovní tlak, bar	200	225
Výkon hydraulického čerpadla, l/min	50–100	50–100

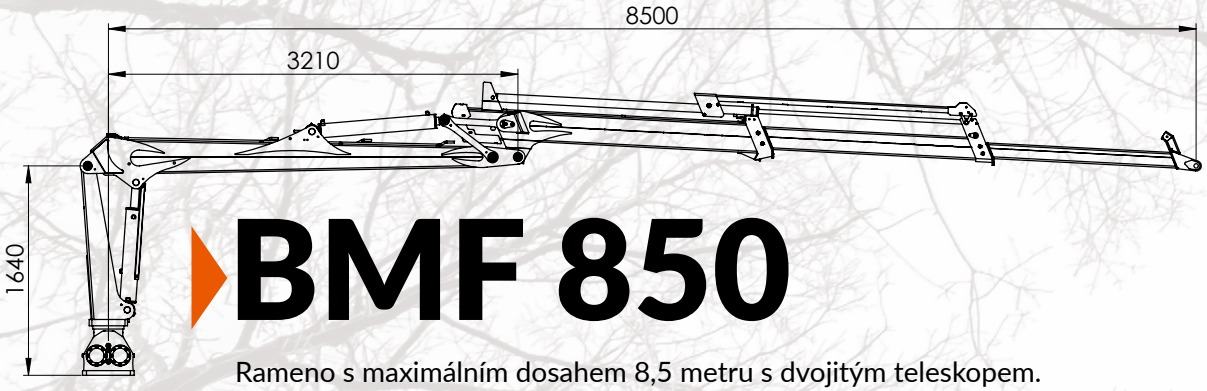

BMF 850

Rameno s maximálním dosahem 8,5 metru s dvojitým teleskopem.

Vyvážecí vleky: BMF 10T2, BMF 11T1, BMF 12T2, BMF 13T1, BMF 14T2, BMF 16T1, BMF 17T2

	BMF 850	BMF 850HP
Maximální dosah, m	8,5	8,5
Zvedací moment, kNm, gross	76	86
Nosnost ve 4m bez drapáku a rotátoru, kg	1350	1520
Nosnost v max. dosahu bez drapáku a rotátoru, kg	630	710
Drapák, m²	0,24/0,27	0,24/0,27
Rotátor, t	4	4
Moment otáčení, kNm	17	20,5
Otoč ramene, °	370	370
Pracovní tlak, bar	200	225
Výkon hydraulického čerpadla, l/min	50–100	50–100

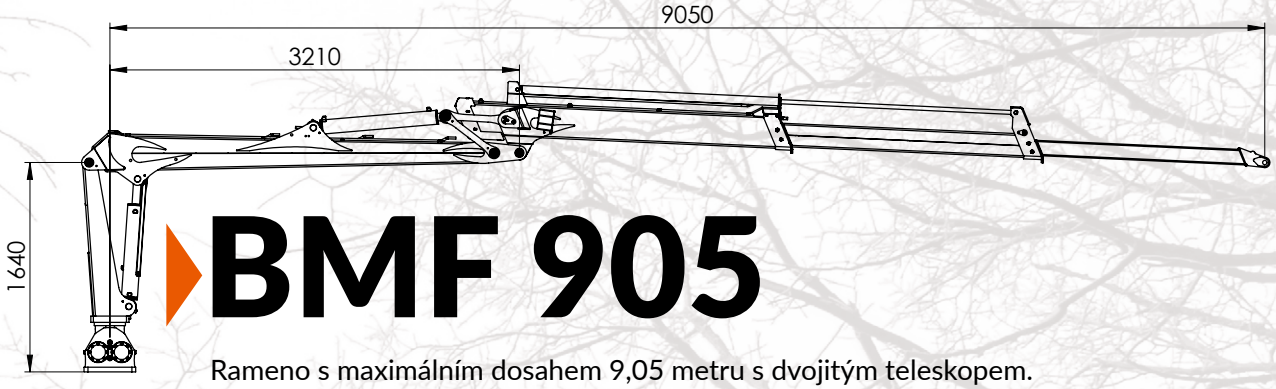

BMF 905

Rameno s maximálním dosahem 9,05 metru s dvojitým teleskopem.

Vyvážecí vleky: BMF 11T1, BMF 12T2, BMF 13T1, BMF 14T2, BMF 16T1, BMF 17T2

	BMF 905	BMF 905HP
Maximální dosah, m	9,05	9,05
Zvedací moment, kNm, gross	76	86
Nosnost ve 4m bez drapáku a rotátoru, kg	1 210	1 370
Nosnost v max. dosahu bez drapáku a rotátoru, kg	520	590
Drapák, m²	0,24/0,27	0,24/0,27
Rotátor, t	4	4
Moment otáčení, kNm	20,5	20,5
Otoč ramene, °	370	370
Pracovní tlak, bar	200	225
Výkon hydraulického čerpadla, l/min	50–100	50–100

BMF 800HD

Rameno pro těžký provoz s maximálním dosahem 8 metrů, s jednoduchým teleskopem.

Vyvážecí vleky: BMF 16T1 (except 800HD+), BMF 17T2, BMF 18T1

	BMF 800HD	BMF 800HD+
Maximální dosah, m	8,0	8,0
Zvedací moment, kNm, gross	119	128
Nosnost ve 4m bez drapáku a rotátoru, kg	2 010	2 250
Nosnost v max. dosahu bez drapáku a rotátoru, kg	1 000	1 120
Drapák, m²	0,27/0,37	0,27/0,37
Rotátor, t	6	6
Moment otáčení, kNm	34,7	40,1
Otoč ramene, °	385	385
Pracovní tlak, bar	230	230
Výkon hydraulického čerpadla, l/min	100–150	100–150

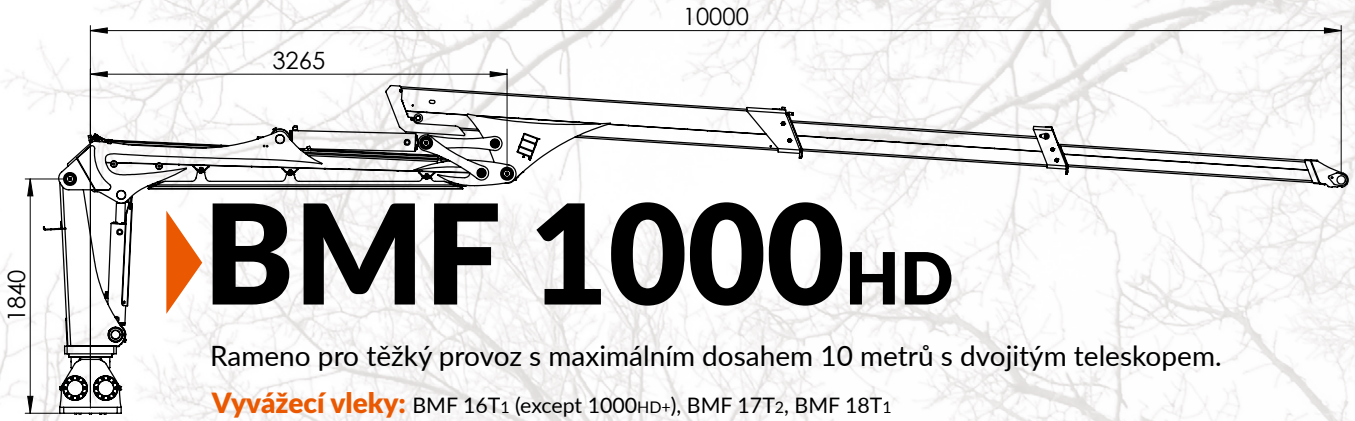

BMF 1000HD

Rameno pro těžký provoz s maximálním dosahem 10 metrů s dvojitým teleskopem.

Vyvážecí vleky: BMF 16T1 (except 1000HD+), BMF 17T2, BMF 18T1

	BMF 1000HD	BMF 1000HD+
Maximální dosah, m	10,0	10,0
Zvedací moment, kNm, gross	119	128
Nosnost ve 4m bez drapáku a rotátoru, kg	1 880	1 960
Nosnost v max. dosahu bez drapáku a rotátoru, kg	710	760
Drapák, m²	0,27/0,37	0,27/0,37
Rotátor, t	6	6
Moment otáčení, kNm	34,7	40,1
Otoč ramene, °	385	385
Pracovní tlak, bar	230	230
Výkon hydraulického čerpadla, l/min	100–150	100–150

Rozměry a údaje

Lesní vyvážecí vleky

	BMF 5T1	BMF 6T2	BMF 7T1	BMF 7T1 PRO	BMF 8T1E	BMF 8T1E PRO	BMF 8T2
Nosnost, kg	5 000	6 000	7 000	7 000	8 000	8000	8 000
Celková délka, mm	4 905	5 010	4 960	4 960	5 615	5615	6 150
Délka ložné plochy, mm	2 805	2 970	2 800	2 800	3 230	3230	3 650
Celková šířka se standardními koly, mm	1 674	2 000	1 995	1 995	2 000	2000	2 120
Disky	11,5/80-15,3 400/60-15,5	11,5/80-15,3 400/60-15,5	11,5/80-15,3 400/60-15,5	11,5/80-15,3 400/60-15,5	400/60-15,5 500/50-17 520/50-17	400/60-15,5 500/50-17 520/50-17	400/60-15,5 500/50-17 520/50-17
Podvozek, mm	120x120x6	Platformový	140x140x6	140x140x6	160x160x8	160x160x8	2x(200x100x6)
Nápravy	60x60x6	70x70-6	60x60-6	60x60-6	60x60	60x60	60x60-6
Ložná plocha, m²	1,2	1,30	1,45	1,4–1,6	2,10	2,1–2,4	2,10
Pístnice oje, pcs	–	–	n/a	-	1(2)	1(2)	1(2)
Úhel oje do stran, ± °	–	–	n/a	-	35	35	35
Světlá výška, mm	548	505	555	550	565	555	550
Typ opěrné nohy namontované na vleku	A	A	A/–	A/–	A/FD	A/FD	A/FD
Rozšíření	600	–	600	600	800	800	800

	BMF 8T2 PRO	BMF 9T1E	BMF 9T1E PRO	BMF 10T2	BMF 10T2 PRO	BMF 11T1 PRO	BMF 12T2
Nosnost, kg	8 000	9 000	9 000	10 000	10 000	11 000	12 000
Celková délka, mm	6 150	6 315	6 315	6 510	6 510	6 295	6 730
Délka ložné plochy, mm	3 650	3 930	3 930	4 000	4 000	3 750	4 225
Celková šířka se standardními koly, mm	2 120	2 165	2 165	2 120	2 120	2 185	2 185
Disky	400/60-15,5 500/50-17 520/50-17	400/60-15,5 500/50-17 520/50-17	400/60-15,5 500/50-17 520/50-17	400/60-15,5 500/50-17 520/50-17	400/60-15,5 500/50-17 520/50-17	400/60-15,5 500/50-17 520/50-17	400/60-15,5 500/50-17 520/50-17
Podvozek, mm	2x(200x100x6)	160x160x8	160x160x8	2x(200x100x6)	2x(200x100x6)	200x200X8	2x(200x100x8)
Nápravy	60x60-6	70x70-6	70x70-6	70x70-6	70x70-6	70x70-6	70x70-6
Ložná plocha, m²	2,1–2,45	2,20	2,2–2,5	2,10	2,1–2,45	2,6–3,0	2,50
Pístnice oje, pcs	1(2)	2	2	2	2	2	2
Úhel oje do stran, ± °	35	35	35	35	35	30	35
Světlá výška, mm	550	580	565	565	565	565	565
Typ opěrné nohy namontované na vleku	A/FD	A/FD	A/FD	A/FD	A/FD	FD	A/FD
Rozšíření	800	800	800	825	725	800	825

	BMF 12T2 PRO	BMF 13T1 PRO	BMF 14T2 PRO	BMF 16T1 PRO	BMF 17T2 PRO	BMF 18T1 PRO
Nosnost, kg	12 000	13 000	14 000	16 000	17 000	18 000
Celková délka, mm	6 730	6 495	6 730	7350-7950	7380-7880	7640-8240
Délka ložné plochy, mm	4 225	3 950	4 225	4625-5225	4575-5075	4900-5500
Celková šířka se standardními koly, mm	2 185	2 425	2 425	2 570	2 515	2 515
Disky	400/60-15,5 500/50-17 520/50-17	550/45-22,5	550/45-22,5	550/45-22,5 600/50/22,5	550/45-22,5 600/50/22,5	600/50/22,5
Podvozek, mm	2x(200x100x8)	200x200x8	2x(200x100x8)	250x250x10	2x(250x100x6) raex400(8mm)	300x300x10
Nápravy	70x70-6	80x80-8	80x80-8	90x90-8	90x90-8	90x90-8
Ložná plocha, m²	2,6–3,0	2,7-3,15	2,7-3,15	3-3,45	2,95-3,4	3,5-4
Pístnice oje, pcs	2	2	2	2	2	2
Úhel oje do stran, ± °	35	30	35	30	30	30
Světlá výška, mm	565	670	670	675	700	720
Typ opěrné nohy namontované na vleku	A/FD	FD	A/FD	FD	FD	FD
Rozšíření	725	800	725	850	875	850

Vyvážecí vleky bez hydraulického ramene

	BMF 8T1 SKIDDER PRO	BMF 11T1 SKIDDER PRO	BMF 14T2 SKIDDER PRO	BMF 19T1 SKIDDER PRO
Nosnost, kg	8000	11 000	14 000	18 000
Celková délka, mm	5 220	6 295	5 820	7330-7930
Délka ložné plochy, mm	3 620	4 200	3 900	5500-6100
Celková šířka se standardními koly, mm	2 165	2 185	2 425	2 515
Disky	400/60-15,5 500/50-17 520/50-17	400/60-15,5 500/50-17 520/50-17	550/45-22,5	600/50/22,5
Podvozek, mm	160x160x8	200x200x8	2x(200x100x8)	300x300x10
Nápravy	60x60	70x70-6	80x80-8	90x90-8
Ložná plocha, m²	2,2-2,5	2,6-3,0	2,7-3,15	3,5-4
Pístnice oje, pcs	2,0	–	2	2
Úhel oje do stran, ± °	0	–	35	40
Světlá výška, mm	550	565	670	720
Typ opěrné nohy namontované na vleku	–	–	A/FD	FD
Rozšíření	800	800	725	850

Lesní hydraulická ramena

	BMF 430	BMF 540	BMF 650	BMF 650+	BMF720	BMF 750	BMF 750HP	BMF 850
Maximální dosah, m	4,3	5,4	6,5	6,5	7,2	7,5	7,5	8,5
Zvedací moment, kNm	29	30	48	60	60	76	86	76
Nosnost ve 4m bez drapáku a rotátoru, kg	3 m 620	550	840	1120	1100	1410	1570	1350
Nosnost v max. dosahu bez drapáku a rotátoru, kg	420	390	510	640	580	750	830	630
Drapák, m²	0,15	0,15	0,2	0,2	0,2/0,24	0,24/0,27	0,24/0,27	0,24/0,27
Rotátor, t	3 t	3 t	3 t/4t	3 t/4t	3 t/4t	4t	4t	4t
Moment otáčení, kNm	4,9	4,9	11	11	14	17	20,5	17
Otáčecí válce, ks	2	2	4	4	4	4	4	4
Otoč ramene, °	360	360	360	360	370	370	370	370
Pracovní tlak, bar	190	200	200	200	200	200	225	200
Výkon hydr. čerpadla, l/min	30–60	30–60	30–60	30–60	30–60	50–100	50–100	50–100
Typ podpěry	A	A	A/FD	A/FD	A/FD	FD	FD	FD
Přepákování	●	●	●	●	●	●	●	●
Teleskop	–	x1	x1	x1	x1	x1	x1	x2
Celková hmotnost bez podpěry, drapáku, rotátoru, kg	395	550	686	686	710	1070	1070	1095

Vleky / Ramena kompatibilita

	BMF 430	BMF 540	BMF 650	BMF 650+	BMF 720	BMF 750	BMF 750HP	BMF 850
BMF 5T1	●	●						
BMF 6T2	●	●						
BMF 7T1 A	●	●						
BMF 7T1 FD	●	●						
BMF 8T1E		●	●	●	●			
BMF 8T2			●	●	●			
BMF 9T1E			●	●	●			
BMF 10T2			●	●	●	●	●	●
BMF 11T1			●	●	●	●	●	●
BMF 12T2			●	●	●	●	●	●
BMF 13T1			●	●	●	●	●	●
BMF 14T2			●	●	●	●	●	●
BMF 16T1						●	●	●
BMF 17T2						●	●	●
BMF 18T1								

	BMF 850HP	BMF 905	BMF 905HP	BMF 800HD	BMF 800HD+	BMF 1000HD	BMF 1000HD+
Maximální dosah, m	8,5	9,05	9,05	8,0	8,0	10,0	10,0
Zvedací moment, kNm	86	76	86	119	128	119	128
Nosnost ve 4m bez drapáku a rotátoru, kg	1520	1210	1370	2010	2250	1880	1960
Nosnost v max. dosahu bez drapáku a rotátoru, kg	710	520	590	1000	1120	710	760
Drapák, m²	0,24/0,27	0,24/0,27	0,24/0,27	0,27/0,37	0,27/0,37	0,27/0,37	0,27/0,37
Rotátor, t	4t	4t	4t	6t	6t	6t	6t
Moment otáčení, kNm	20,5	20,5	20,5	34,7	40,1	34,7	40,1
Otáčecí válce, ks	4	4	4	4	4	4	4
Otoč ramene, °	370	370	370	385	385	385	385
Pracovní tlak, bar	225	200	225	230	230	230	230
Výkon hydr. čerpadla, l/min	50–100	50–100	50–100	100–150	100–150	100–150	100–150
Typ podpěry	FD	FD	FD	N/A	N/A	N/A	N/A
Přepákování	●	●	●	●	●	●	●
Teleskop	x2	x2	x2	x1	x1	x1	x1
Celková hmotnost bez podpěry, drapáku, rotátoru, kg	1095	1130	1130	1750	1800	1950	2000

	BMF 850HP	BMF 905	BMF 905HP	BMF 800HD	BMF 800HD+	BMF 1000HD	BMF 1000HD+
BMF 5T1							
BMF 6T2							
BMF 7T1 A							
BMF 7T1 FD							
BMF 8T1E							
BMF 8T2							
BMF 9T1E							
BMF 10T2	●						
BMF 11T1	●	●	●				
BMF 12T2	●	●	●				
BMF 13T1	●	●	●				
BMF 14T2	●	●	●				
BMF 16T1	●	●	●	●		●	
BMF 17T2	●	●	●	●	●	●	●
BMF 18T1				●	●	●	●

Drapáky

Drapák na kmeny

Drapák na větve

Manipulační drapáky

		Drapák na kmeny					Drapák na větve				Manipulační drapáky
		C15	C20	C24	C27	C37	C20B	C24B	C27B	C37B	HKS
	Plocha, m²	0,15	0,2	0,24	0,27	0,37	0,2	0,24	0,27	0,37	0,32
	Dosah, mm	1 143	1 178	1 313	1 560	1 876	1 194	1 332	1 567	1 873	1 638
	Hmotnost, kg	56	82	126	143	215	86	134	153	225	205

Kompatibilita ramen / drapáků

		C15	C20	C24	C27	C37	C20B	C24B	C27B	C37B	HKS
Lesní ramena	**BMF 430**	●									
	BMF 540	●									
	BMF 650(+)	●	●	●			●	●			
	BMF 720		●	●	●		●	●	●		
	BMF 750(HP)		●	●	●		●	●	●		
	BMF 850(HP)		●	●	●			●	●		
	BMF 905(HP)		●	●	●			●	●		
	BMF 800HD				●	●			●	●	
	BMF 800HD+				●	●			●	●	
	BMF 1000HD				●	●			●	●	
	BMF 1000HD+				●	●			●	●	
Manipulační drapáky na kmeny	**F1000**	●	●	●			●	●			●
	R2000	●	●	●			●	●			●

HARDOX® IN MY BODY

Hardox® In My Body

Drapáky ramen BMF jsou vyrobeny z hardoxu,který dodává švédský výrobce SSAB a zaručuje vysokou odolnost, nižší hmotnost a delší životnost. Drapáky na větve nové generace jsou vyráběny s použitím materiálu Hardox® 500 TUF, takže již nepotřebují další vyztužení.

Adaptér na sypké hmoty

Adaptér na seno a trnky

Adaptér pro kulaté balíky

Rychlospojka

Příslušenství drapáku

Kompatibilita příslušenství k drapákům

	C15	C20	C24	C27	C37
Adaptér na sypké hmoty	BU15	BU20	BU24	BU27	
Adaptér na seno a trnky		HH20	HH24	HH27	
Adaptér pro kulaté balíky			HA24	HA27	
Rychlospojka		QC02.00	QC02.00	QC02.00	QC02.00
Adaptér pro bagry		S40/S50/S60	S40/S50/S60	S40/S50/S60	S40/S50/S60

Adaptér pro bagry

Příslušenství k ramenům

Rozvaděče

		Kód	Průtokový rozsah	Maximální tlak	Kompatibilita rozvaděčů / ramen										
					BMF 430	BMF 540	BMF 650	BMF 720	BMF 750	BMF 850	BMF 905	BM 800HD	BMF 800HD+	BMF 1000HD	BMF 1000HD+
Mechanické rozvaděče	**5/7 XY (55 l)**	V1	33-55 l/min	200 bar	●										
	6/8 XY (55 l)	V2	33-55 l/min	200 bar		●	●	●							
	On/Off (55 l)	V4	33-55 l/min	200 bar		●	●	●							
	4/8 XYZ (55 l)	V11	33-55 l/min	200 bar		●	●	●							
	Lightweight (55 l)	V15	33-55 l/min	200 bar		●	●	●							
	On/Off (80 l)	V3	40-80 l/min	200 bar (HP 225 bar)					●	●	●				
	4/8 XYZ (80 l)	V5	40-80 l/min	200 bar (HP 225 bar)					●	●	●				
Polohydraulické rozvaděče	**D3M (HPC)**	V19	33-55 l/min	200 bar			●	●							
	DPX 100/8 (HPC)	V09/pr	50-100 l/min	200 bar (HP 225 bar)			●	●	●	●	●				
	EX38 (HPC)	V16	max 150 l/min	200 bar (HP 225 bar)			●	●	●	●	●				
Elektrické rozvaděče	**Parker P70**	V26	70 l/min	200 bar (HP 225 bar)			●	●	●	●	●				
	Parker L90	V41	max 150 l/min	200 bar (HP 225 bar)			●	●	●	●	●	●	●	●	●
	Hydrocontrol EX38	V7, V8, V24	max 130 l/min	200 bar (HP 225 bar)			●	●	●	●	●				

Mechanické rozvaděče

5/7 XY (55 l)

6/8 XY (55 l)

On/Off (55 l)

4/8 XYZ (55 l)

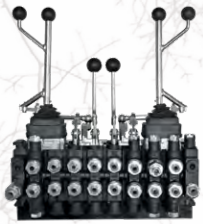

Light weight (55 l)

On/Off (80 l)

4/8 XYZ (80 l)

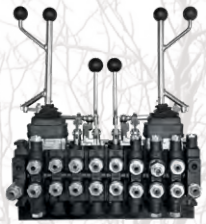

Polohydraulické rozvaděče a možnosti joysticku

D3M (HPC) / HPC joystick
(V19)

DPX 100/8 (HPC) / DPX joystick
(V09/pr)

EX38 (HPC) / EX38 joystick
(V16)

Kompletní elektrické rozvaděče a možnosti joysticku

Plně elektrický rozvaděč Parker P70

Plně elektrický rozvaděč Parker Parker P90

Plně elektrický rozvaděč Parker EX38

Všechny plně elektrické ventilové bloky mají čtyři možnosti joysticku

Parker LC5

Parker LC6

Wireless

xCrane PLUS

Příslušenství k rozvaděčům

Parker bluetooth

Parker Bluetooth dovoluje vytvářet bezdrátové spojení mezi BMF ramenem a smartphonem nebo tabletem vybaveným Parker IQAN aplikací. Jedná se o uživatelsky přívětivé a jednoduše dostupné řešení, jak na dálku nastavit citlivost joysticku a nastavit parametry pohybu ramene.

Držák joysticků

Rotátory

3 t připojení hřídelem

3 t připojení přírubou

4 t připojení přírubou

5,5 t připojení přírubou

6 t připojení přírubou

Ostatní

Hrábě na shrabování klestu

Ochranný hřeben na rameno

Tlumič rázů jeřábu Hultdins

Stání obsluhy na oji

Pracovní světla

Naviják

Sedadlo obsluhy

Příslušenství pro vleky

Hydraulika

Hydraulická čerpadla
Široký výběr pro splnění konkrétních potřeb

Olejové nádrže
Od 50 l až po 200 l

Chladič oleje

Světla

Sklopná světla

Kilpi lesní světla

Pneumatiky

	číslo
11,5/80-15,3 (AW)	W1
400/60-15,5 (AW)	W02-A
400/60-15,5 (SG)	W2
500/50-17 (SG)	W3
520/50-17 (SG)	W4
550/45-22,5 (SG)	W6
550/45-22,5 (AP)	W11
600/50-22,5 (SG)	W7
600/40-22,5 (AP)	W10
710/40-22,5 (AP)	W17

AW

AP

SG

Brzdy

Hydraulických brzdy vnější píst 2X	HBO2
Hydraulických brzdy vnější píst 4X	HBO4
Pneumatické brzdy 2X	PNB2
Pneumatické brzdy 4X	PNB4
Hybridní brzdy 2x	HYBR2
Hybridní brzdy 4x	HYBR4
Parkovací brzda 2X	PABR
Nájezdová brzda 2X	OB2

Opěrné nohy

FD noha

A noha

Prodloužení rámu

Prodloužení pro dvojitý rám

Prodloužení pro páteřový rám

Pohonný systém

Black Bruin pohonný systém

Pohonný systém Black Bruin On-Demand je kompletní řešení přenosu pro vleky a pracovní zařízení poháněné traktorem. Systém umožňuje plynulý provoz zařízení a je určen pro zemědělské, lesnické a zemní práce, které často vyžadují tažnou sílu v drsných podmínkách a v měnícím se terénu.

Displej

Uživatel ovládá funkce systému a získává informace o jeho provozu prostřednictvím zobrazovací jednotky.

Ovládací zařízení

Řídicí zařízení obsahuje software pro ovládání rozvaděče. Zahrnuje také automatizované funkce.

Ventil

Hydraulický ventil obsahuje všechny nezbytné funkce pro řízení pohonu. Ventily jsou k dispozici pro konfigurace 2WD a 4WD.

Hydraulický motor

Pohonný systém Black Bruin aplikuje svoji tažnou sílu přesně tam, kde je to nejvíce potřeba – pod zátěž!

Robson pohonný systém

Ostatní

Vana na klest

Sada pro přestavbu sklápěcí korby k vyvážecímu vleku
pro modely 12T2 a 14T2

Klembank
pro modely 12T2 a 14T2

Lis a drapák na biomasu

Spodní oplechování rámu

Ochranná mříž se schránkou na nářadí

Barvy na přání

Blatníky

Držák motorové pily

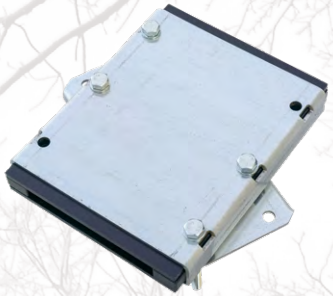

Zvedací odstavná noha

Schránky na nářadí
ve dvou velikostech

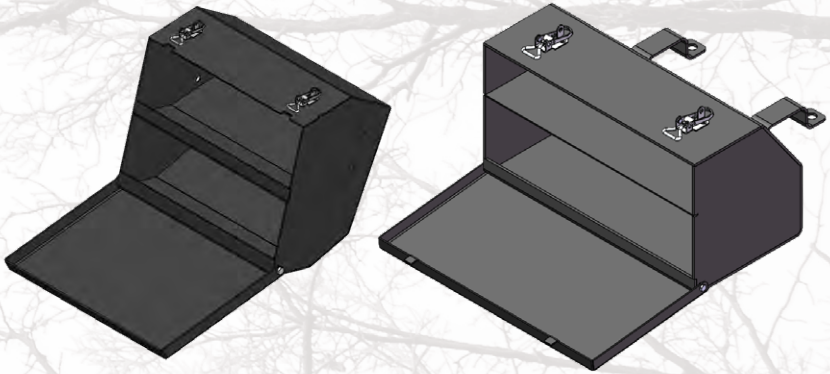

Příslušenství k traktoru

Manipulační drapák F1000

Manipulační drapák R2000

	F1000	R2000
Tříbodový závěs (zadní)	traktor kategorie 2 (doporučovaný traktor 40-100 k)	traktor kategorie 2 (doporučovaný traktor 40-100 k)
Stadardní připojení na čelní nakladač	ISO23206 / euro	–
Hmotnost (bez drapáku, rotátoru)	153 kg	195 kg R2000
		260 kg R2000T
		345 kg R2000TP
Teleskop	–	0,8 m R2000T, R2000TP
Nosnost	1500 kg	2 500 kg, 1 500 kg s prodlouženým teleskopem
Maximální tlak	250 bar	250 bar
Kompatibilní rotátory	Baltrotors GR 30X, Baltrotors GR 30PFX, Baltrotors GR 465X, Finn-Rotor CR-400L	Baltrotors GR 30X, Baltrotors GR 30PFX, Baltrotors GR 465X, Finn-Rotor CR-400L
Kompatibilní drapáky	C15, C20, C24, C27, C37, HSK	C15, C20, C24, C27, C37, HSK
Možnosti výbavy	6/2 ventil	Naviják WE2200: tažná síla při 175 bar 2 200 kp
	K dispozici bez rotátoru (s otočným propojením)	Hydraulický rozvaděč s pákami (nutný, pokud je zvolen naviják)
		Boční nástavce: šířka 1 750 mm
		Držák řetězové pily

Rampovací lopata
s přidržovacím prstem

	Lopata		Volitelné	Montáž	
	s drapákem	bez drapáku	schránka	Euro uchycení	3 bodové uchycení
1400 mm	●	●		●	●
1700 mm	●	●		●	●
1900 mm	●	●	●	●	●
2400 mm	●	●	●	●	●

Box na nářadí
s možností navijáku

Traktorové tříbodové uchycení ramene BMF650 se sedadlem

Příslušenství pro bagry

Drapák pro bagry EXC44LOG

Plocha, m²	0,44
Dosah, mm	2 264
Hmotnost, kg	480

Adaptér uchycení na bagry

Poznámky

3.2 t
CERTEX
905
BMF
BMF14T2Pro

ESAB
RATHON
PAC
KEMPPI
TSL-600 SD
DX200

DOOSAN
DNM 5700

Bystronic
ByStar Fiber

Technická data mohou být změněna bez předchozího upozornění.

BMF
WWW.BMF.EE

TOPAGRI

TOPAGRI s.r.o.
Záluží 157
Cerhovice 267 61

+420 725 398 323
jan.pelesny@topagri.cz
www.topagri.cz